A.T.C.
Armi Tattiche Custom

ALLIGATOR SA 945

- Compatibile con tutti i tipi di canna e di meccanica;
- Costruito in alluminio aeronautico 6082, Ergal aerospaziale 7075 o in titanio G 5;
- Punti di ancoraggio tra lo chassis e l'azione costruiti in acciaio inossidabile temperato;
- Calciolo regolabile;
- Poggia guancia regolabile verticalmente e sul piano sagittale;
- Poggia guancia arrotondata per un maggior confort durante la sessione di tiro;
- Comoda sede di inserimento del caricatore;
- Impugnatura disponibile con due differenti gradi di inclinazione.

SCHEDA TECNICA

Materiale			
Alluminio 6082	Ergal aerospaziale7075	Titanio G 5	
Peso prodotto per componente			
copricanna	0,52 kg		
corpo	1,09 kg		
calcio	0,48 kg		
TOTALE	2,09 kg		
Dimensioni			
Ingombro massimo	969x52x193H mm		
Ingombro minimo	945x52x144H mm		
Colori			
nero	desert sand	verde militare	personalizzabile
Trattamento			
Anodizzazione dura	Trattamento superficiale CERAKOTE		

Via dei Tigli n°7/9
Biassono - 20853
info@atc.srl
+39 0392495074
www.atc.srl

A.T.C.
Armi Tattiche Custom

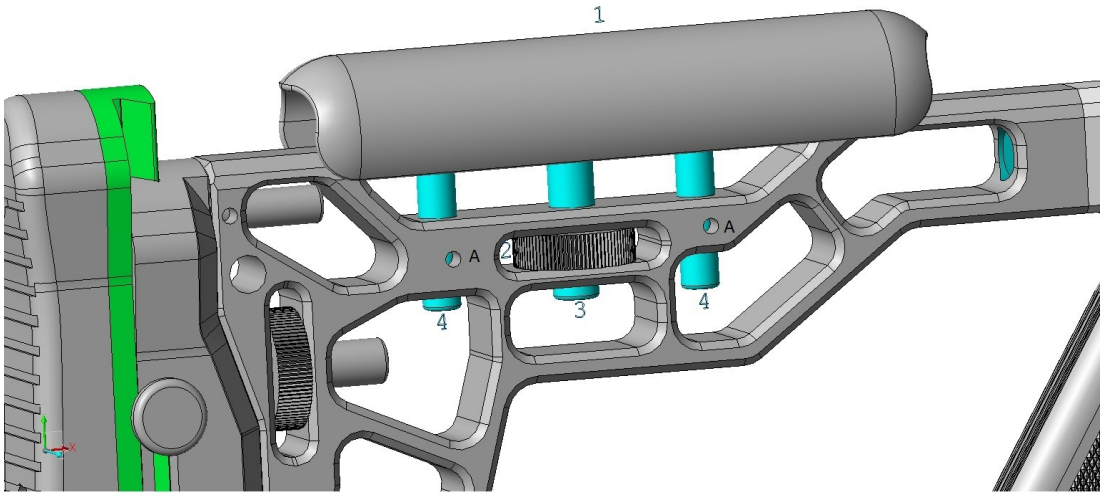

Via dei Tigli n°7/9
Biassono - 20853
info@atc.srl
+39 0392495074
www.atc.srl

A.T.C.
Armi Tattiche Custom

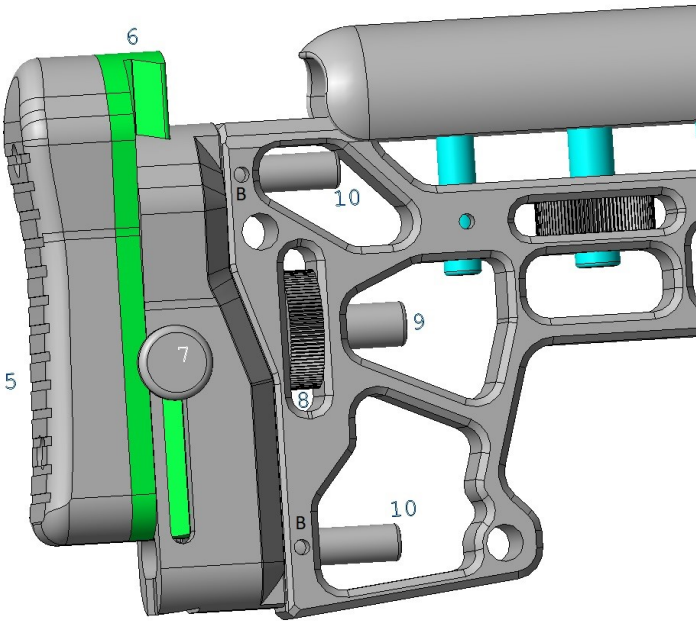

1. Poggia guancia
2. Rotella per la regolazione dell'altezza del poggia guancia
3. Vite filettata per la regolazione dell'altezza
4. Spine di regolazione e fissaggio
5. Appoggio in gomma
6. Supporto regolabile
7. Rotelle di regolazione dell'altezza del calciolo
8. Rotella di regolazione anteriore/posteriore del calciolo
9. Vite filettata per regolazione anteriore/posteriore
10. Spine guida

A. Grani di fissaggio del poggia guancia
B. Grani di fissaggio del calciolo

ALLIGATOR SA 945

Lo chassis ALLIGATOR SA 945 è compatibile con qualsiasi tipo di canna e di meccanica presente sul mercato. È costruito in alluminio aeronautico 6082, Ergal aerospaziale 7075 o in titanio G 5, così da garantirne grande stabilità e resistenza.

Via dei Tigli n°7/9
Biassono - 20853
info@atc.srl
+39 0392495074
www.atc.srl

A.T.C.
Armi Tattiche Custom

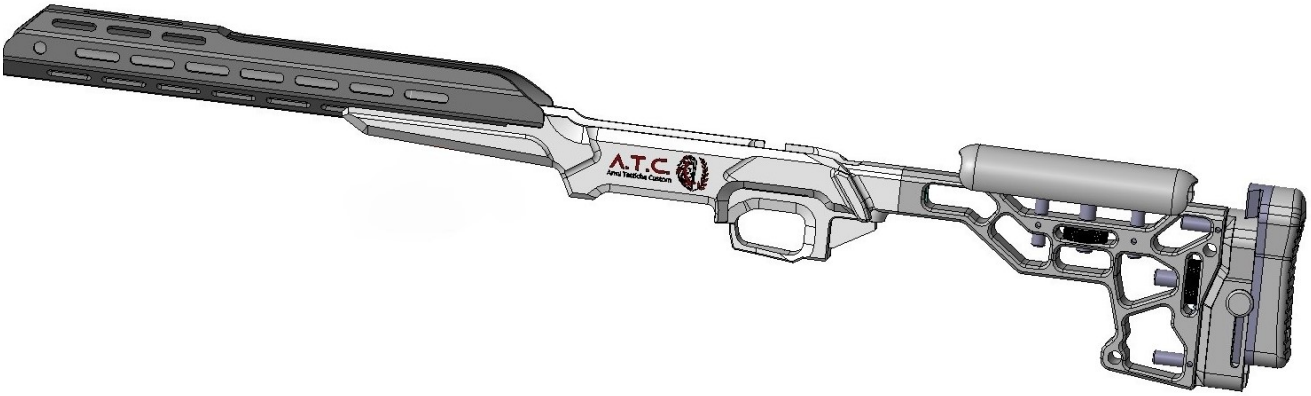

SICUREZZA
Prima di utilizzare il prodotto leggere attentamente le istruzioni d'uso.

PRIMO MONTAGGIO
Il prodotto viene venduto diviso in tre parti: copricanna, corpo e calcio.

ALLOGGIAMENTO DELLA MECCANICA
Inserire la meccanica desiderata all'interno dello chassis, serrare quindi le 2 viti che fissano l'azione con una forza massima di 60 N.m.

REGOLAZIONE DEL POGGIA GUANCIA
Per la regolazione sul piano verticale basterà manipolare l'apposito regolatore (2) fino alla posizione desiderata, quindi serrare i grani posti ai lati della manopola stessa mediante una brugola
Per la regolazione sul piano sagittale è necessario togliere il poggia guancia dal suo alloggiamento, svitare i perni (4) con la brugola e ruotare lo stesso fino alla posizione desiderata; serrare quindi i perni ed inserire il poggia guancia.

Via dei Tigli n°7/9
Biassono - 20853
info@atc.srl
+39 0392495074
www.atc.srl

A.T.C.
Armi Tattiche Custom

REGOLAZIONE DEL CALCIOLO
Per la regolazione del calciolo sull'asse verticale agire sulle rotelle di regolazione (7) portandolo alla misura desiderata.
Per l'inclinazione sull'asse sagittale rimuovere l'appoggio in gomma (5) e il supporto regolabile (6); quindi svitare le spine guida (10), portarle nella posizione desiderata e rimontare il tutto.

INSERIMENTO DELL'IMPUGNATURA
L'impugnatura sarà applicata al corpo dello chassis mediante una vite a brugola

GARANZIA
Ai fini di garantirne la piena funzionalità, resistenza e sicurezza durante la sessione di tiro, è vietato manomettere e modificare qualsiasi parte del supporto; in caso contrario l'azienda produttrice declina ogni responsabilità e si avrà il decadimento della garanzia del prodotto.

Via dei Tigli n°7/9
Biassono - 20853
info@atc.srl
+39 0392495074
www.atc.srl

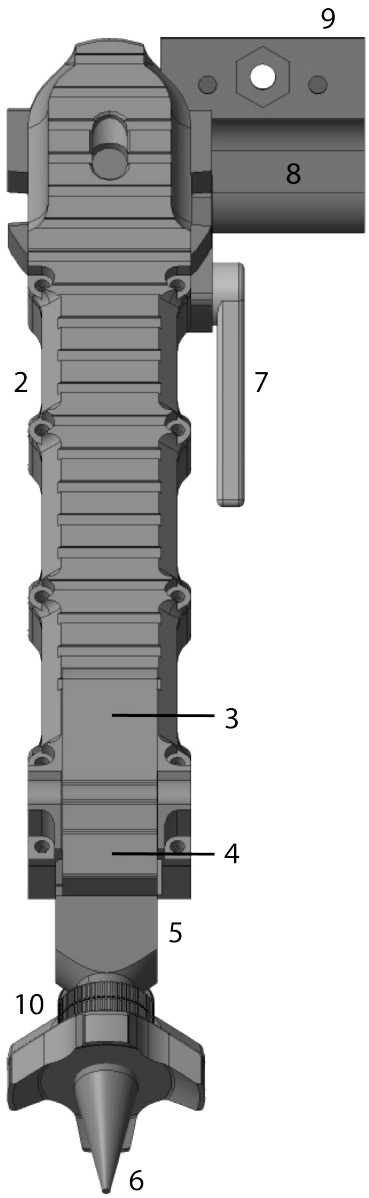

A.T.C.
Armi Tattiche Custom

1_ Supporto universale per barra Picatinny
2_Appoggi regolabili
3_Leva di regolazione degli appoggi
4_Dentino regolazione degli appoggi
5_Gamba d'appoggio estraibile
6_Piedino intercambiabile
7_Manetta di serraggio per la regolazione dell'inclinazione laterale
8_Corpo centrale del bipede
9_ Slitte di inserimento per barra Picatinny
10_Rotella di serraggio per piedini intercambiabili
11_Bullone di fissaggio

Via dei Tigli n°7/9
Biassono - 20853
info@atc.srl
+39 0392495074
www.atc.srl

A.T.C.
Armi Tattiche Custom

BIPIEDE TATTICO 70-217
Il bipiede tattico 70-217 è un supporto per armi a canna lunga, compatibile con qualsiasi tipo di calibro ed adatto ad ogni distanza di tiro. È costruito in alluminio aeronautico anodizzato (6061 T6), così da garantire grande stabilità e resistenza.

SICUREZZA
Prima di utilizzare il prodotto leggere attentamente le istruzioni d'uso.

PRIMO MONTAGGIO
Il prodotto viene venduto già montato e pronto all'uso; basterà s[illegible]pplicarlo all'arma, aprire gli appoggi, regolare l'altezza e l'inclinazione in base alle esigenze.

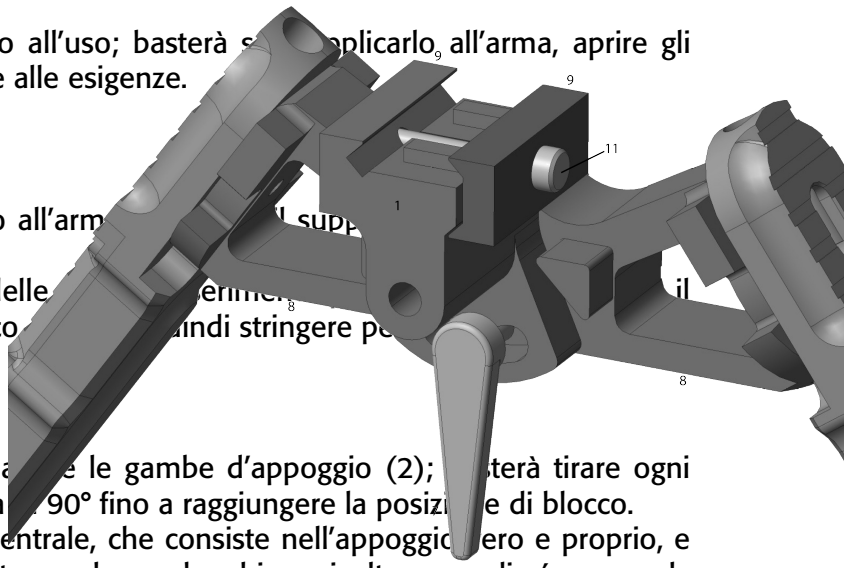

APPLICAZIONE SULL'ARMA
Prima di regolare il bipiede è necessario fissarlo all'arm[illegible] supp[illegible]
Picatinny centrale (1).
Per facilitarne l'insermiento, allargare lo spazio delle [illegible] il bullone di fissaggio (11) posto a destra del blocco [illegible]ndi stringere pe[illegible]

APERTURA DEL SUPPORTO
Per poter utilizzare il supporto sarà necessario a[illegible]e le gambe d'appoggio (2); [illegible]sterà tirare ogni singola gamba in direzione del piedino e ruotarla [illegible] 90° fino a raggiungere la posizi[illegible]e di blocco.
Può essere posizionato in 3 diversi modi: uno centrale, che consiste nell'appoggio [illegible]ero e proprio, e due di riposo, dove il tiratore potrà scegliere se tenere le gambe chiuse rivolte verso di sé o verso la canna.

Via dei Tigli n°7/9
Biassono - 20853
info@atc.srl
+39 0392495074
www.atc.srl

A.T.C.
Armi Tattiche Custom

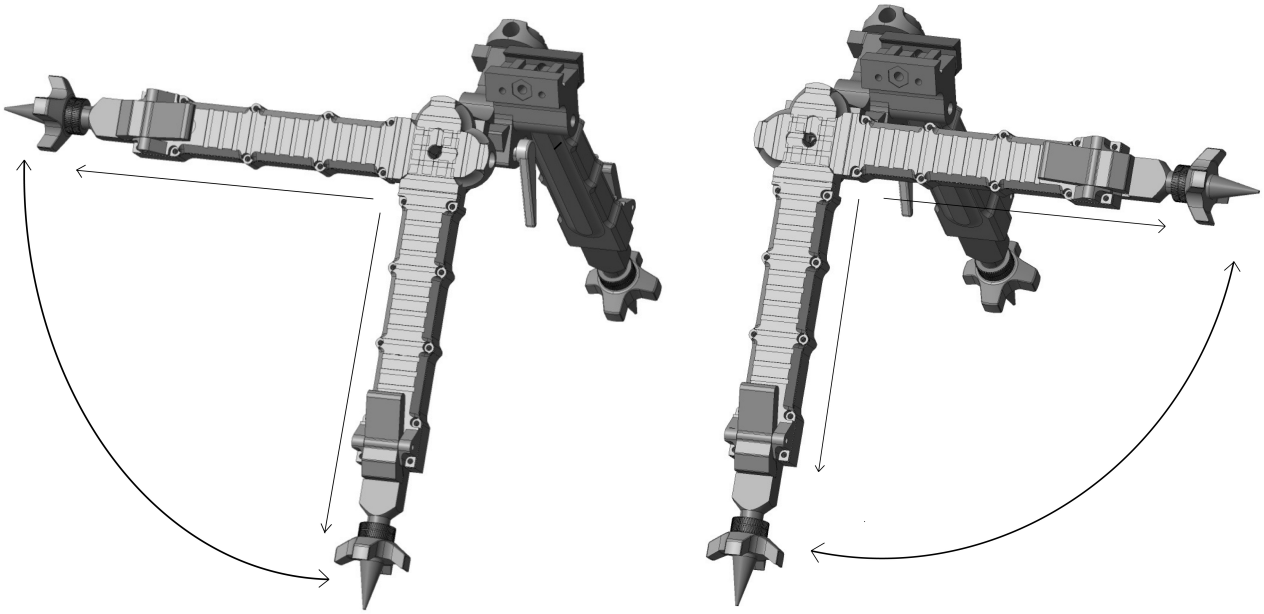

REGOLAZIONE ALTEZZA DEGLI APPOGGI

Gli appoggi del bipiede possono essere regolati, in modo indipendente l'uno dall'altro, in 9 diverse posizioni attraverso la leva (3) posta sulla gamba.

Per regolare l'altezza, premere la leva (3) e tirare verso il basso, in direzione del piedino (6), fino a raggiungere l'altezza desiderata. Il dentino di regolazione (4) manterrà l'altezza desiderata.

Per richiudere il supporto basterà premere la leva (3) che farà rientrare automaticamente la gamba fino alla posizione iniziale.

Via dei Tigli n°7/9
Biassono - 20853
info@atc.srl
+39 0392495074
www.atc.srl

A.T.C.
Armi Tattiche Custom

REGOLAZIONE INCLINAZIONE LATERALE (COUNTING)
Una volta che l'arma è stata fissata al bipiede e che è stata regolata l'altezza degli appoggi, regolare l'inclinazione laterale, in base alle esigenze, attraverso la manetta di serraggio (7) posta al centro sotto al supporto per la barra Picatinny (1).
Ruotare quindi la manetta verso sinistra per allentare la vite, scegliere l'inclinazione desiderata, quindi ruotare verso destra per serrare.

Via dei Tigli n°7/9
Biassono - 20853
info@atc.srl
+39 0392495074
www.atc.srl

A.T.C.
Armi Tattiche Custom

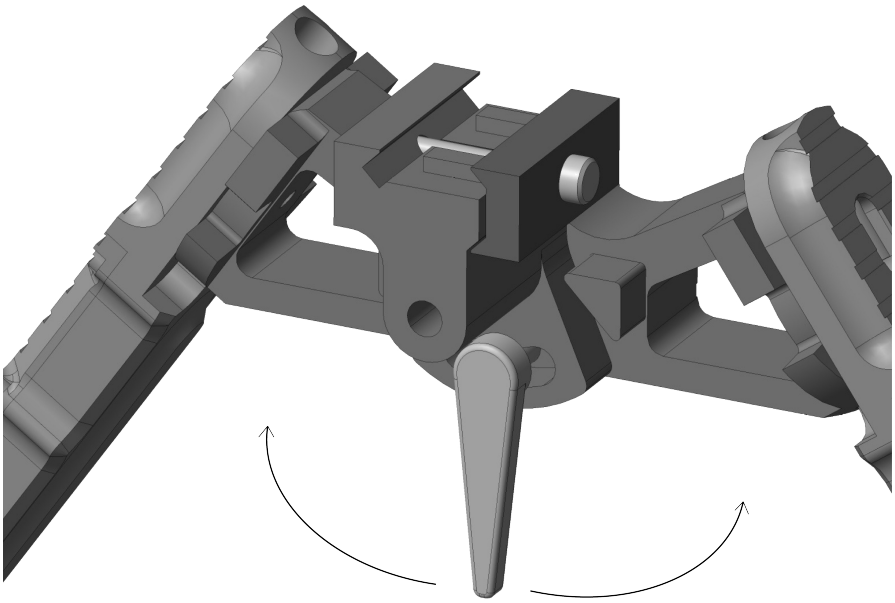

PIEDINI INTERCAMBIABILI

Per adattarsi ad ogni superficie, il bipiede è dotato di 2 tipi di piedini intercambiabili: il primo, più appuntito, è studiato per essere inserito nel terreno, l'altro, stondato, si adatta a tutte le altre superfici di appoggio.

Per cambiare il piedino basterà svitare la rotella (10) in senso orario, inserire il piedino desiderato, e stringere per serrare la rotella in senso antiorario.

GARANZIA

Al fine di garantirne la piena funzionalità, resistenza e sicurezza durante la sessione di tiro, è vietato manomettere e modificare qualsiasi parte del supporto; in caso contrario l'azienda produttrice declina ogni responsabilità e si avrà il decadimento della garanzia sul prodotto.

Via dei Tigli n°7/9
Biassono - 20853
info@atc.srl
+39 0392495074
www.atc.srl